HYTORC®

Since 1968

Clé Hydraulique ICE - AVANTI

- Châssis Monobloc en alliage léger TITAL 399
- Pas de torsion interne du châssis grâce au bras de réaction coaxial
- Evolutive : Serrage en tension et sans bras de réaction
- Système de cliquet anti-retour (plus de précision) à débrayage automatique sans levier extérieur pour le modèle ICE seulement
- MULTI-TOOL : serrage simultané avec plusieurs outils en même temps.
- Clé positionnable à 360° autour du boulon indépendamment de l'appui de réaction

L' HYTORC ICE ou AVANTI est la plus universelle et évolutive clé dynamométrique hydraulique au monde. Cette clé est développée comme clé de serrage au couple et de mise en tension . Avec la rondelle HYTORC et l'écrou HYTORC (Breveté) on obtient une mise au couple ou en tension plus précise et d'une grande sécurité. (Travail sans contre clé et sans bras de réaction)
Le bras de réaction coaxial supprime la torsion dans le châssis de la clé et la rend plus fiable.
Le choc réactionnel d'un boulon lors de son desserrage est prévenu et de ce fait on évite tout dégât à la clé.

Tourelle 360 x360 x 180 °
Clé ICE

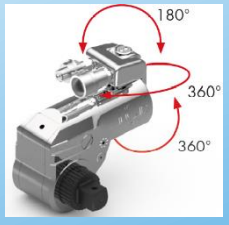

Tourelle 360 x 180 °
Clé AVANTI

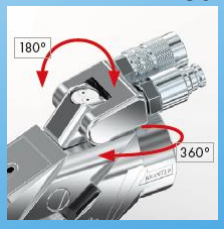

Suivez le lien pour visualiser la clé en 3D http://www.hytorc-on.fr/ICE.htm

Vos clés hydrauliques ICE HYTORC sont évolutives : supprimez vos bras de réaction avec **HYTORC Z washer® → page 5**

Les détails ici → http://www.hytorc-on.fr/Rondelle-Z-Z-washer-hytorc

HYTORC DAMATEC

28 Rue albert Einstein, 72000 Le Mans
Tel : 02 43 86 21 91
Fax : 09 70 62 98 93

Web : www.hytorc-on.fr
Mail : adv@hytorc-damatec.fr
Port : 06 30 73 66 40

HYTORC®
The World's Most Trusted Industrial Bolting Systems

Clé Hydraulique ICE
Application - Accessoires

ICE - AVANTI
avec bras de réaction
Serrage au couple

Sans bras de réaction !

ICE - AVANTI
Ecrou HYTORC
Tensionneur

Sans bras de réaction !

ICE-AVANTI
Rondelle HYTORC
Serrage au couple

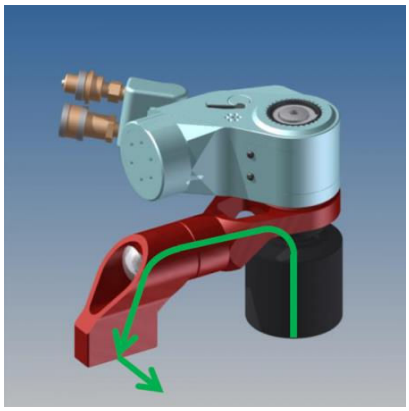

Nouvelle Génération !

Grâce à son bras de réaction coaxial au carré conducteur, la clé ICE / AVANTI est ultra polyvalente et s'adapte à vos applications.

Cette technologie permet au corps de la clé de ne pas prendre de torsion pendant le serrage et garantie une meilleure longévité de la clé !

Système de verrouillage du carré conducteur par bouton poussoir

Désengagement de la
clé automatique sans levier extérieur
(Seulement pour le modèle ICE)

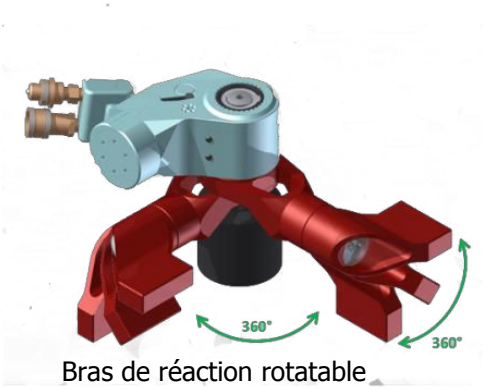

Bras de réaction rotatable
360°x 360° (Multi position)

HYTORC DAMATEC

28 Rue albert Einstein, 72000 Le Mans
Tel : 02 43 86 21 91
Fax : 09 70 62 98 93

Web : www.hytorc-on.fr
Mail : adv@hytorc-damatec.fr
Port : 06 30 73 66 40

HYTORC®
The World's Most Trusted Industrial Bolting Systems

Clé Hydraulique ICE
Application - Accessoires

Bras de réaction court (livré en série)
ou Bras de réaction long

Ultra-polyvalence :
Bras de réaction TPF - WTCT

HYTORC DAMATEC

28 Rue albert Einstein, 72000 Le Mans
Tel : 02 43 86 21 91
Fax : 09 70 62 98 93

Web : www.hytorc-on.fr
Mail : adv@hytorc-damatec.fr
Port : 06 30 73 66 40

HYTORC®
The World's Most Trusted Industrial Bolting Systems

Clé Hydraulique ICE
Données Techniques

ICE

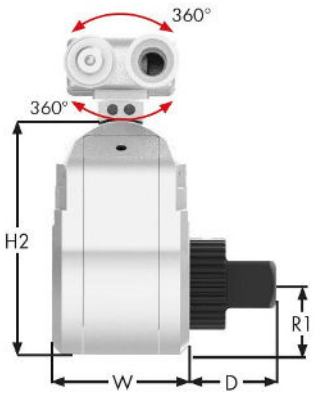

Modèle	Carré	R1 mm	R2 mm	D mm	W mm	X mm	L mm	H1 mm	H2 mm	Poids Kg	Couple Min Nm	Couple Max Nm
ICE .7	¾"	25	56	33	47	32	95	117	79	1,4	155	1100
ICE 1	¾"	28.7	59.7	34	55.4	39.1	112.52	127.51	93.98	2.7	261	1741
ICE 3	1"	38.1	76.2	47.0	73.4	52.1	140.97	166.37	124.71	4.5	604	4025
ICE 5	1-½"	47.2	83.1	38.4	86.1	62.7	163.83	193.04	151.13	8,1	1090	7266

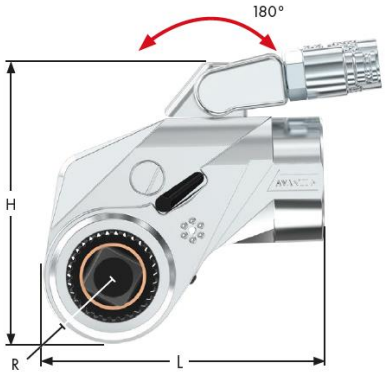

AVANTI

Modèle	Carré	R mm	L mm	H mm	B mm	Poids Kg	Couple Min Nm	Couple Max Nm
AVANTI 8	1 ½"	52.5	224.2	212.7	98.0	9.4	1 578	10 521
AVANTI 10	1 ½"	60.3	252.0	236.0	110.5	13.3	2 388	15 921
AVANTI 20	2 ½"	66.0	295.7	260.6	128.8	21.7	3 742	24 255
AVANTI 35	2 ½"	81.0	363.4	313.2	165.4	37.6	6 473	43 155
AVANTI 50	2 ½"	100.3	414.0	356.4	178.8	57.1	9 764	62 538
AVANTI 80	3 ½"	119.1	495.8	427.7	190.2	127.5	17 270	115 136
AVANTI 130	3 ½"	134.9	577.3	511.6	215.9	265.9	26 296	187 792

HYTORC DAMATEC

28 Rue albert Einstein, 72000 Le Mans
Tel : 02 43 86 21 91
Fax : 09 70 62 98 93

Web : www.hytorc-on.fr
Mail : adv@hytorc-damatec.fr
Port : 06 30 73 66 40

HYTORC®
The World's Most Trusted Industrial Bolting Systems

Clé Hydraulique ICE

Sans bras de réaction !

Les Clés ICE HYTORC vous permettent d'évoluer vers les systèmes de serrage et de mise en tension les plus modernes

La Rondelle HYTORC

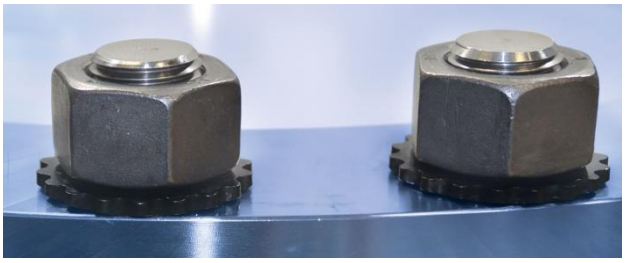

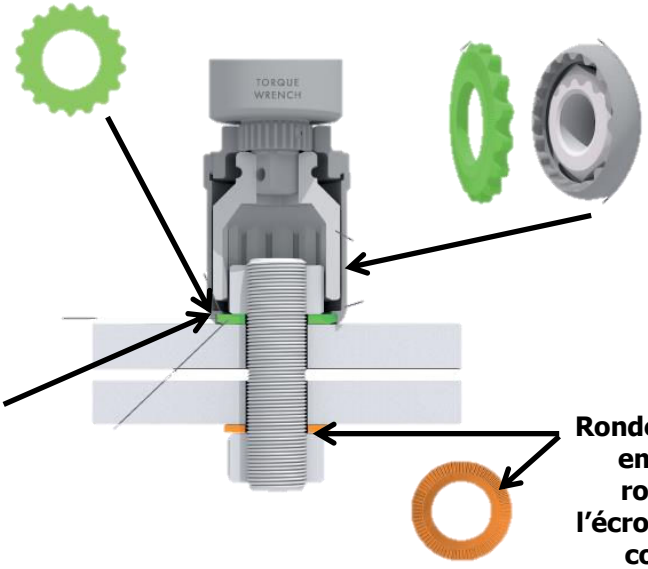

Cloche HYTORC

La rondelle HYTORC prend la réaction, élimine le bras de réaction ,elle empêche également l'usure prématurée de la surface.

Rondelle Backup , empêche la rotation de l'écrou, Elimine la contre clé.

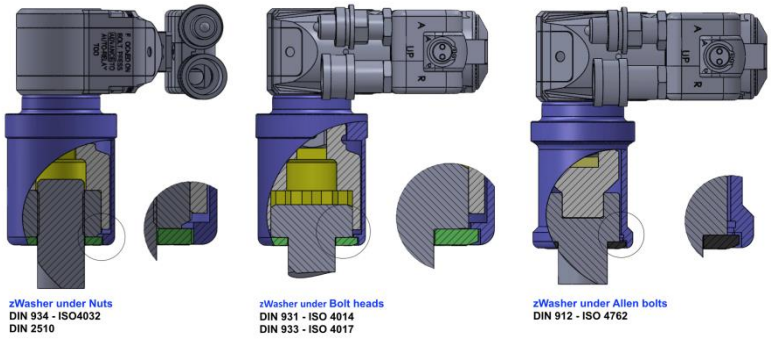

Une simple rondelle plate aux normes *ASME PCC-1-2010, new Appendix M *DIN EN ISO standard 7092 *API Standard API-660,

et vous n'aurez plus de bras de réaction.

Ne changez rien à vos installations / Maitrisez vos couts / Garantissez la sécurité des opérateurs / Optimisez vos serrages / gagnez du temps → Simplement Gagnez de l'argent.

http://www.hytorc-on.fr/Rondelle-Z-Z-washer-hytorc

HYTORC DAMATEC

28 Rue albert Einstein, 72000 Le Mans
Tel : 02 43 86 21 91
Fax : 09 70 62 98 93

Web : www.hytorc-on.fr
Mail : adv@hytorc-damatec.fr
Port : 06 30 73 66 40

HYTORC®
The World's Most Trusted Industrial Bolting Systems

Clé Hydraulique ICE

Sans bras de réaction !

Les Clés ICE HYTORC vous permettent d'évoluer vers les systèmes de serrage et de mise en tension les plus modernes

L'écrou Tensionneur HYTORC CLAMP

En remplacement des systèmes standards. Ce tensionneur apporte vitesse d'exécution et précision extrême !

- disponible sous différentes formes, tailles, matières. Fabrication spéciale possible.
- travaille en traction pure avec une précision de 7% et la meilleure répétabilité=charge purement axiale
- mise en œuvre sur , simple et très rapide : la meilleure sécurité pour les opérateurs.
- tout les frottements sont contrôlés, abstraction des paramètres externes, pas de relaxation.

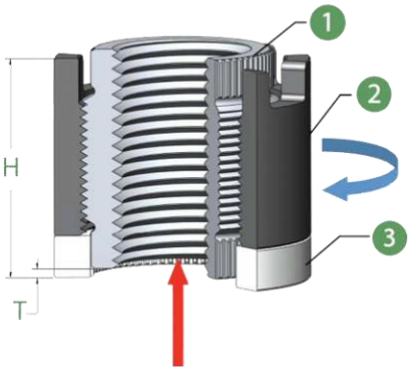

1 : Ecrou intérieur
2: Chemise extérieure
3 : Rondelle

HYTORC DAMATEC

28 Rue albert Einstein, 72000 Le Mans
Tel : 02 43 86 21 91
Fax : 09 70 62 98 93

Web : www.hytorc-on.fr
Mail : adv@hytorc-damatec.fr
Port : 06 30 73 66 40